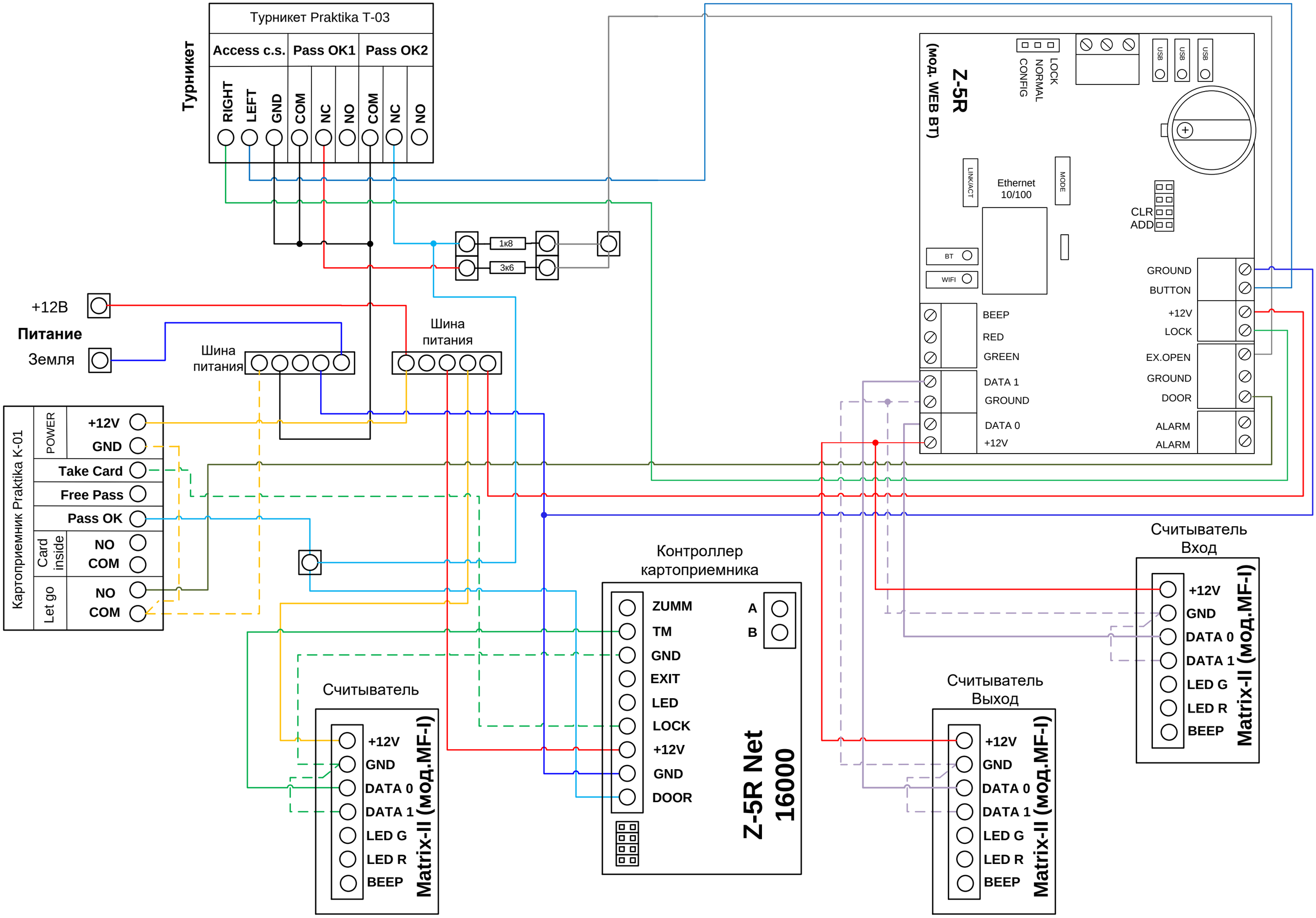
Турникет
Турникет Praktika T-03
Access c.s.
Pass OK1
Pass OK2
RIGHT
LEFT
GND
COM
NC
NO
COM
NC
NO
1к8
3к6
+12В
Питание
Земля
Шина питания
Шина питания
Z-5R
(мод. WEB BT)
LOCK
NORMAL
CONFIG
USB
USB
USB
LINK/ACT
Ethernet 10/100
MODE
CLR
ADD
BT
WIFI
GROUND
BUTTON
+12V
LOCK
EX.OPEN
GROUND
DOOR
ALARM
ALARM
BEEP
RED
GREEN
DATA 1
GROUND
DATA 0
+12V
Картоприемник Praktika K-01
POWER
+12V
GND
Take Card
Free Pass
Pass OK
Card inside
NO
COM
Let go
NO
COM
Контроллер картоприемника
ZUMM
TM
GND
EXIT
LED
LOCK
+12V
GND
DOOR
A
B
Z-5R Net 16000
Считыватель Вход
+12V
GND
DATA 0
DATA 1
LED G
LED R
BEEP
Matrix-II (мод.MF-I)
Считыватель
+12V
GND
DATA 0
DATA 1
LED G
LED R
BEEP
Matrix-II (мод.MF-I)
Считыватель Выход
+12V
GND
DATA 0
DATA 1
LED G
LED R
BEEP
Matrix-II (мод.MF-I)