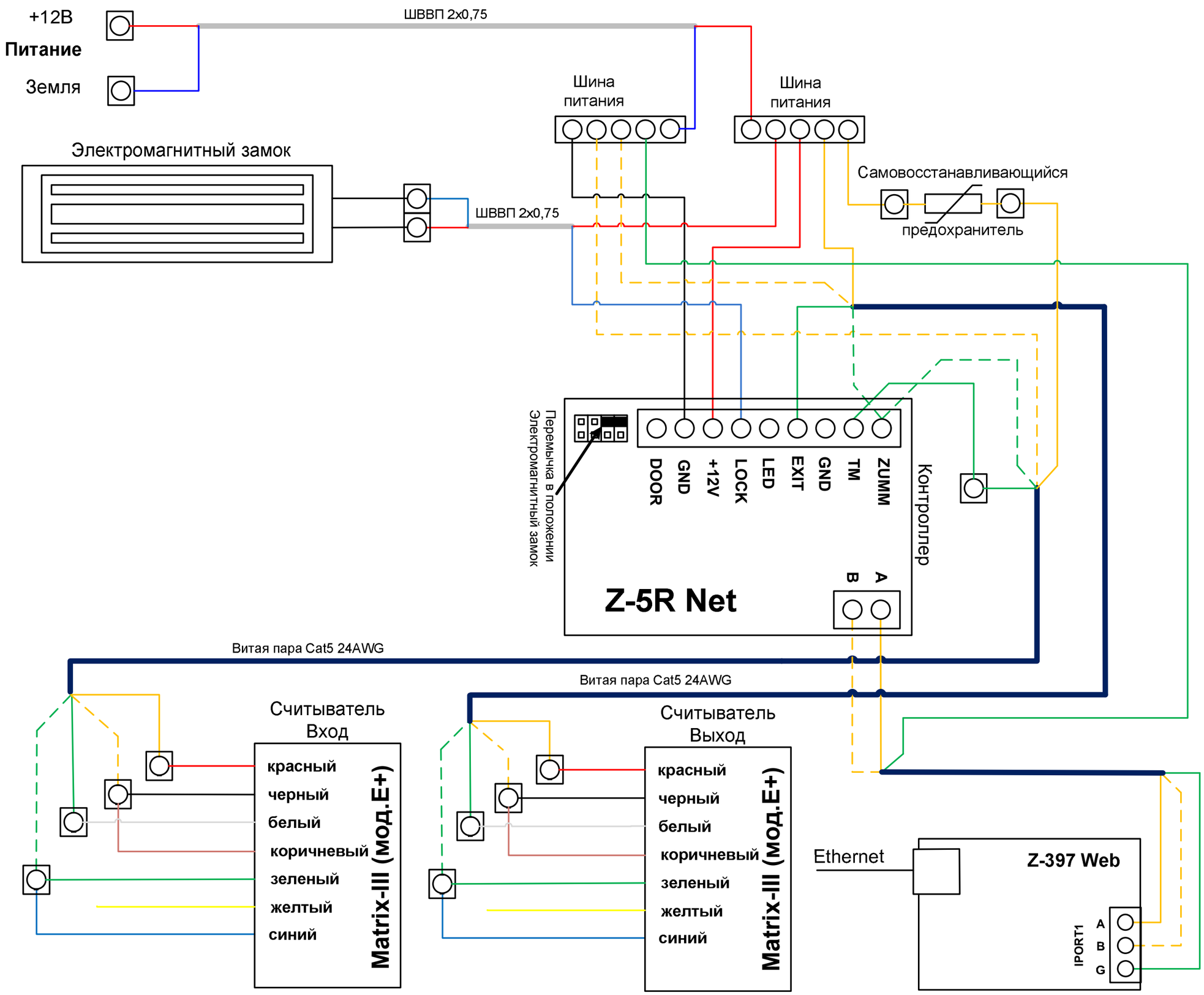
+12В
Питание
Земля
ШВВП 2х0,75
Шина питания
Шина питания
Электромагнитный замок
ШВВП 2х0,75
Самовосстанавливающийся предохранитель
Перемычка в положении Электромагнитный замок
Z-5R Net
Контроллер
ZUMM
TM
GND
EXIT
LED
LOCK
+12V
GND
DOOR
A
B
Витая пара Cat5 24AWG
Витая пара Cat5 24AWG
Считыватель Вход
красный
черный
белый
коричневый
зеленый
желтый
синий
Matrix-III (мод.E+)
Считыватель Выход
красный
черный
белый
коричневый
зеленый
желтый
синий
Matrix-III (мод.E+)
Ethernet
Z-397 Web
IPORT1
A
B
G