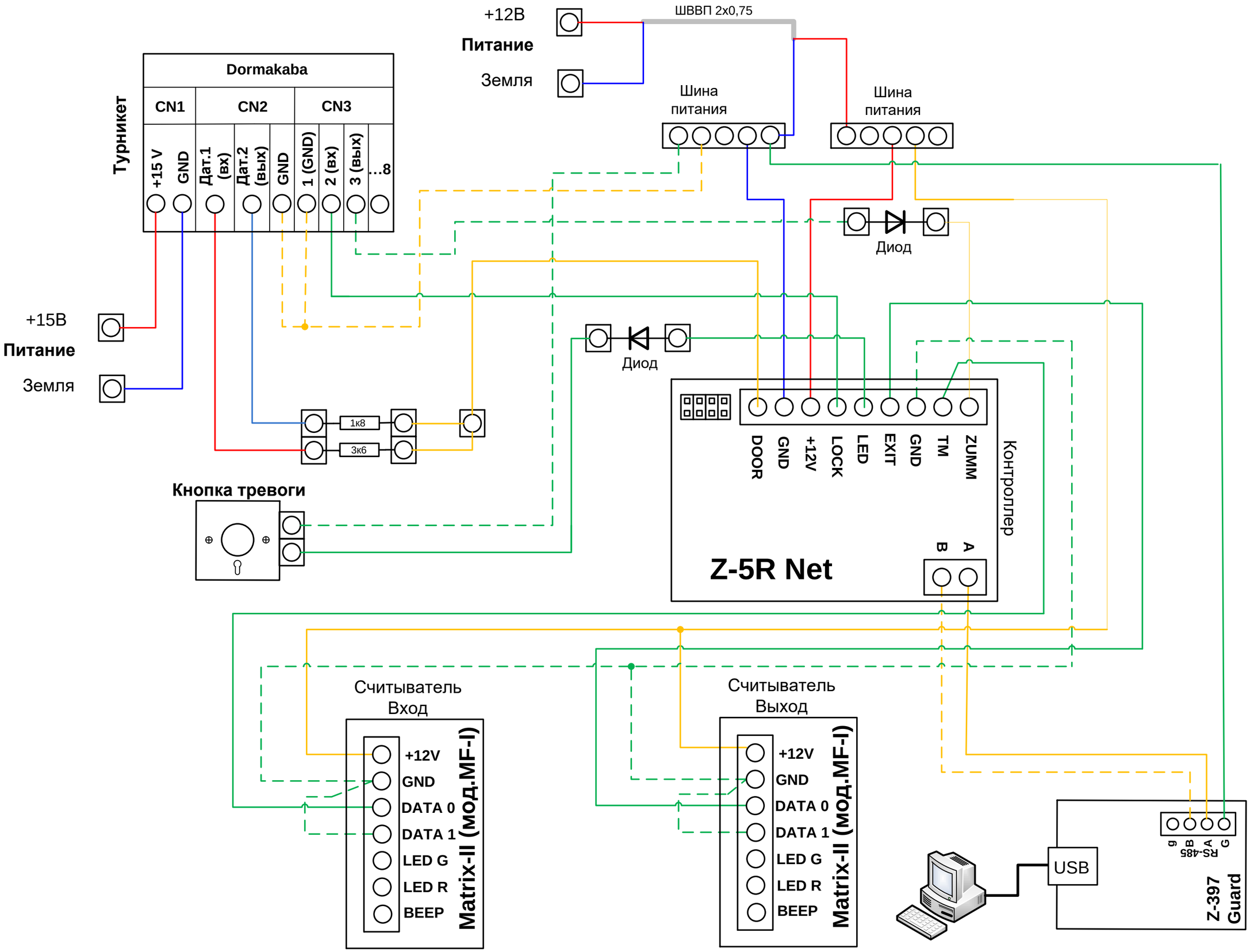
+12В
Питание
Земля
ШВВП 2х0,75
Шина питания
Шина питания
Dormakaba
CN1
CN2
CN3
Турникет
+15 V
GND
Дат.1 (вх)
Дат.2 (вых)
GND
1 (GND)
2 (вх)
3 (вых)
...8
Диод
Диод
+15В
Питание
Земля
1к8
3к6
Кнопка тревоги
DOOR
GND
+12V
LOCK
LED
EXIT
GND
TM
ZUMM
Контроллер
Z-5R Net
B
A
Считыватель Вход
+12V
GND
DATA 0
DATA 1
LED G
LED R
BEEP
Matrix-II (мод.MF-I)
Считыватель Выход
+12V
GND
DATA 0
DATA 1
LED G
LED R
BEEP
Matrix-II (мод.MF-I)
USB
RS-485
g
B
A
G
Z-397 Guard