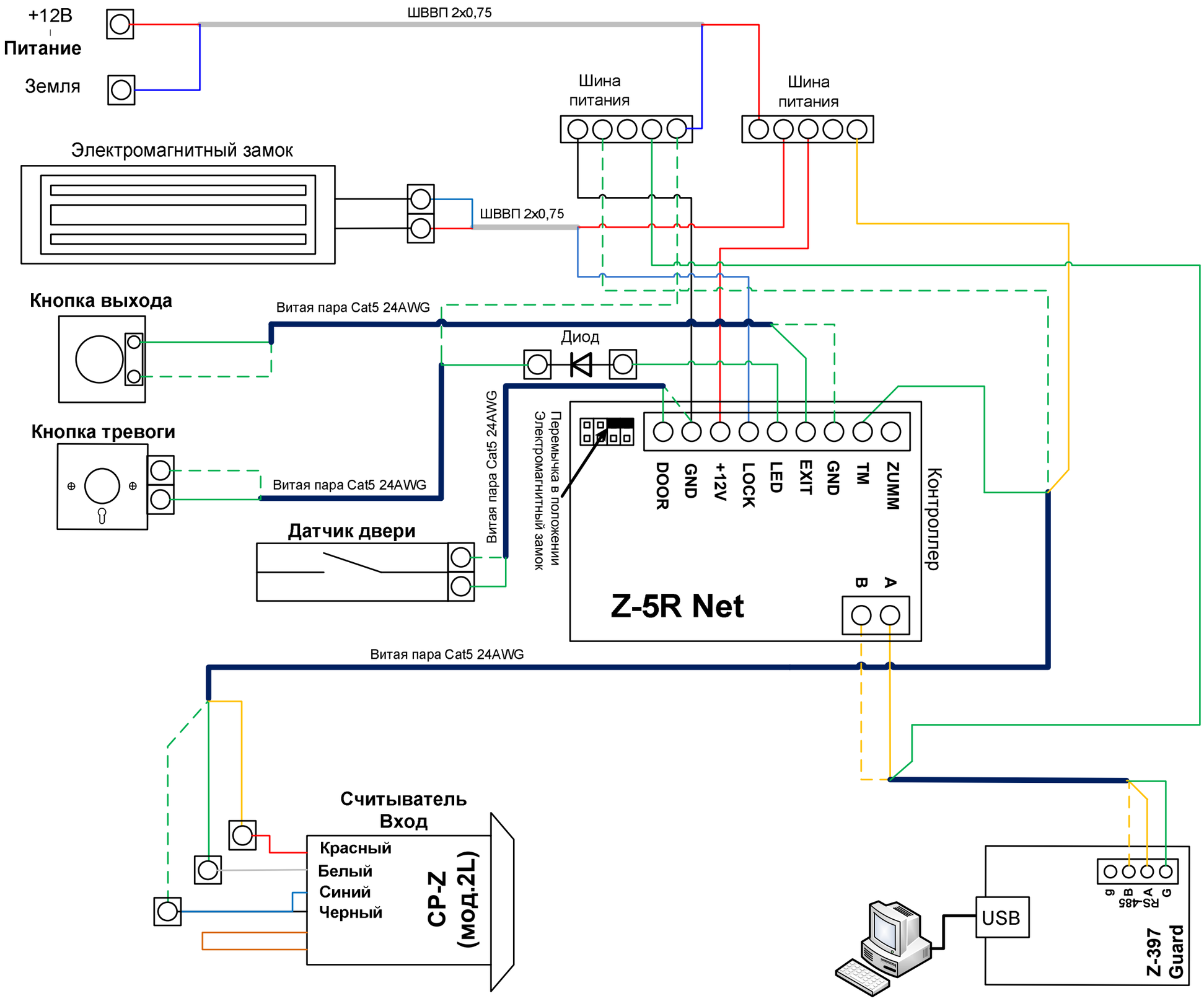
+12В
Питание
Земля
ШВВП 2х0,75
Шина питания
Шина питания
Электромагнитный замок
ШВВП 2х0,75
Кнопка выхода
Витая пара Cat5 24AWG
Диод
Кнопка тревоги
Витая пара Cat5 24AWG
Витая пара Cat5 24AWG
Перемычка в положении Электромагнитный замок
Датчик двери
DOOR
GND
+12V
LOCK
LED
EXIT
GND
TM
ZUMM
Контроллер
Z-5R Net
B
A
Витая пара Cat5 24AWG
Считыватель Вход
Красный
Белый
Синий
Черный
CP-Z (мод.2L)
USB
RS-485
g
B
A
G
Z-397 Guard