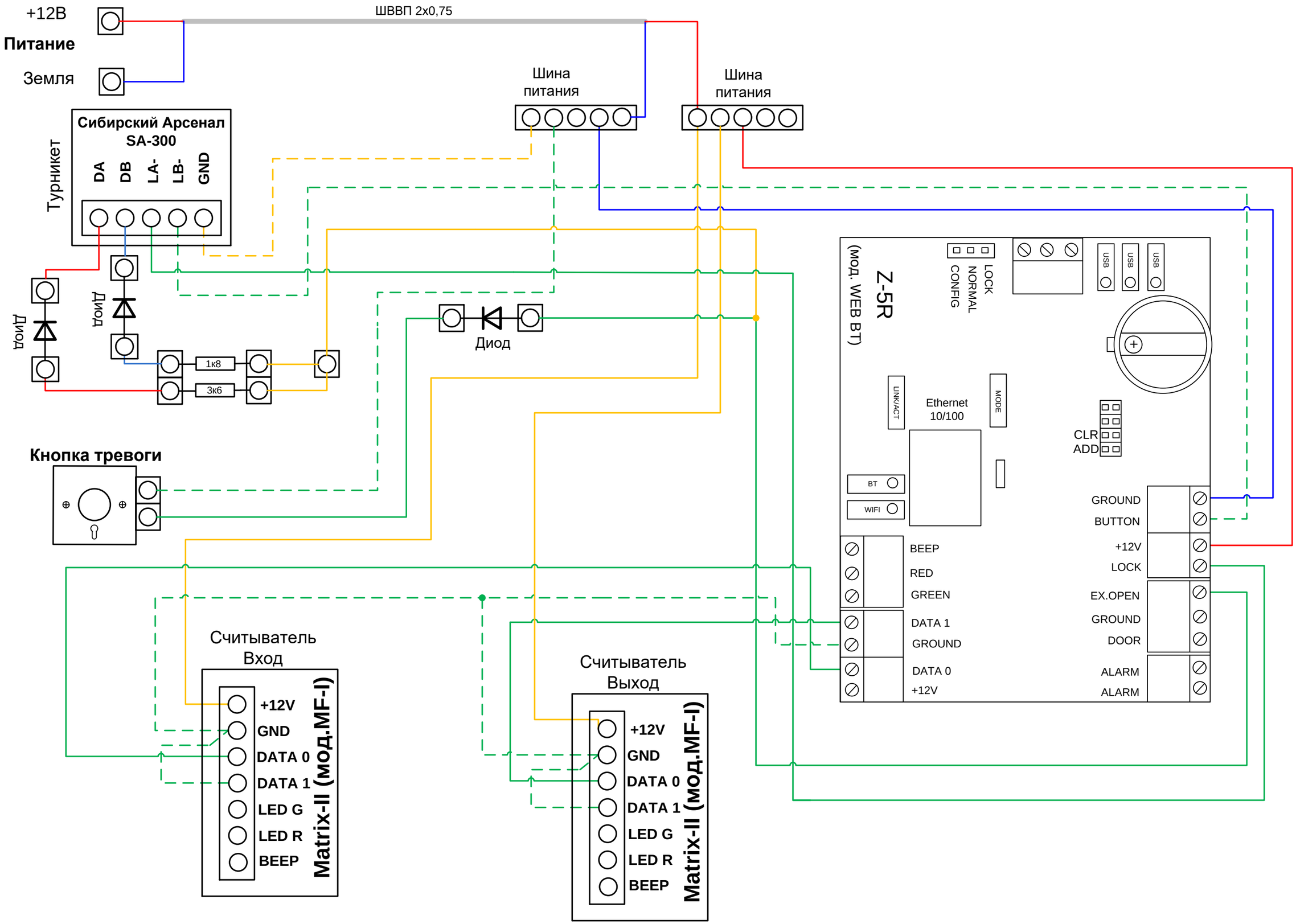
+12В
Питание
Земля
ШВВП 2х0,75
Шина питания
Шина питания
Сибирский Арсенал
SA-300
DA
DB
LA-
LB-
GND
Турникет
Диод
Диод
1к8
3к6
Диод
Кнопка тревоги
Считыватель Вход
+12V
GND
DATA 0
DATA 1
LED G
LED R
BEEP
Matrix-II (мод.MF-I)
Считыватель Выход
+12V
GND
DATA 0
DATA 1
LED G
LED R
BEEP
Matrix-II (мод.MF-I)
Z-5R
(мод. WEB BT)
LOCK
NORMAL
CONFIG
USB
USB
USB
LINK/ACT
Ethernet
10/100
MODE
CLR
ADD
BT
WIFI
GROUND
BUTTON
+12V
LOCK
EX.OPEN
GROUND
DOOR
ALARM
ALARM
BEEP
RED
GREEN
DATA 1
GROUND
DATA 0
+12V